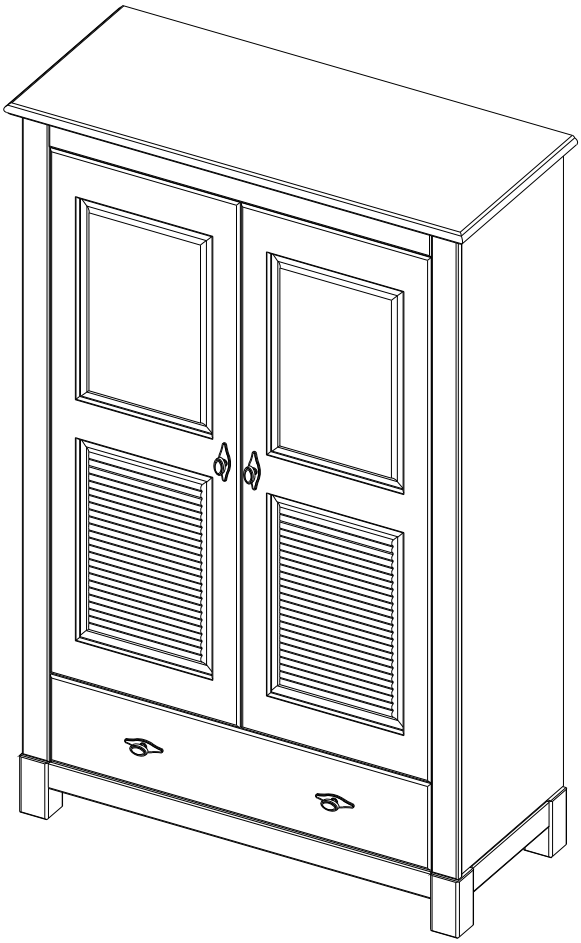



D	Montageanleitung	GB	Assembly instructions
FR	Notice de montage	IT	Istruzioni di montagglo
NL	Handlieding voor de montage	PL	Instrukcja montażu
CZ	Montážní návod	SK	Návod na montáž
HU	Szerelési útmutató	RO	Instrukctiuni de montaj
TR	Montaj talimatı	RU	Инструкция по монтажу

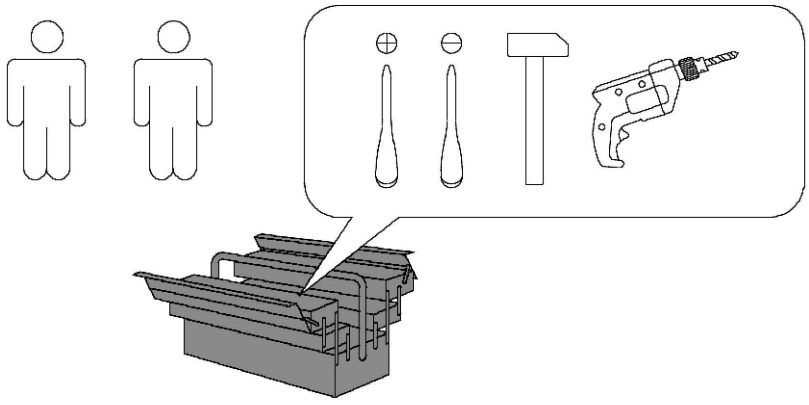

EAC

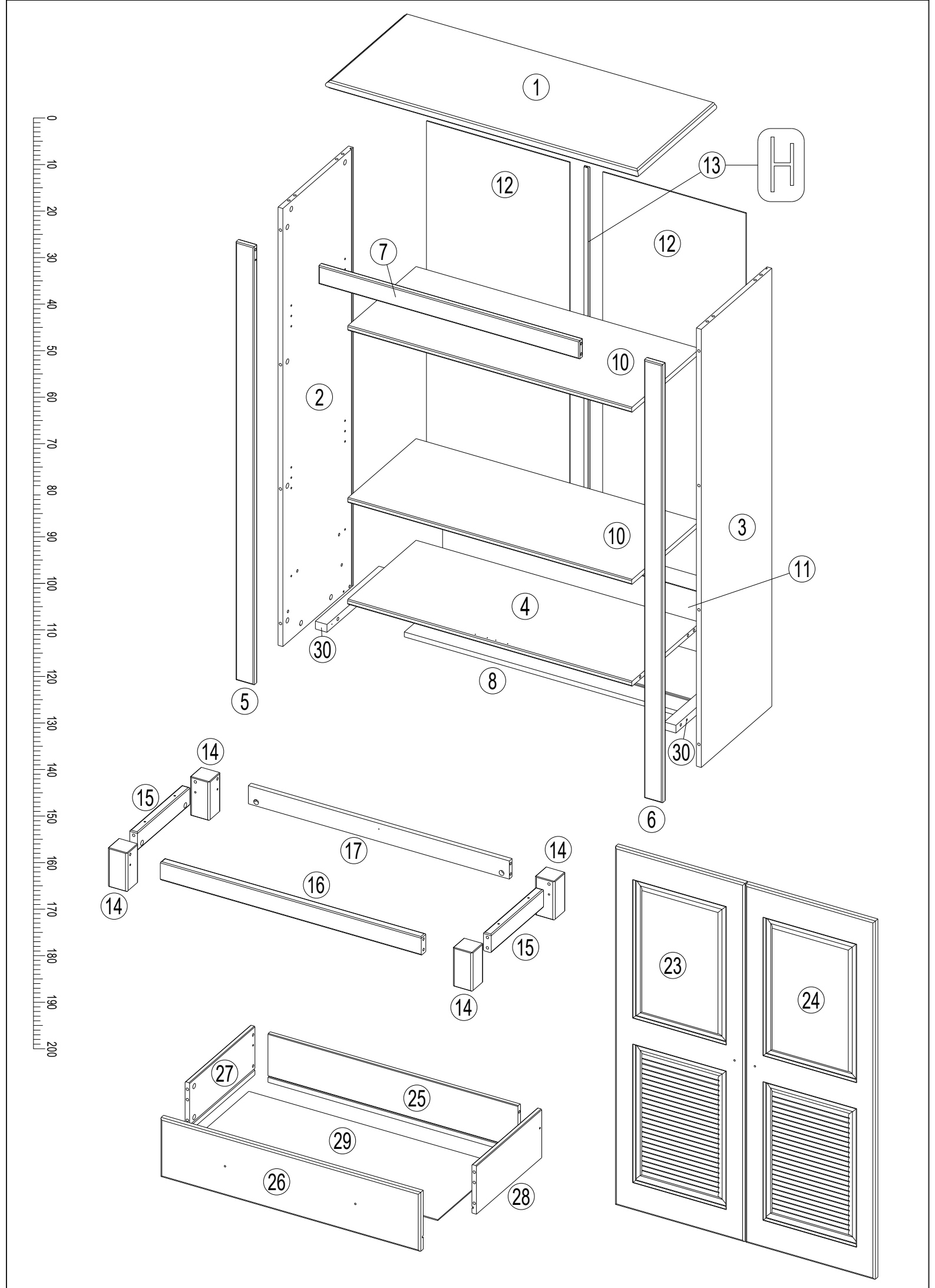
1
12
13
H
12
7
10
2
10
3
11
4
30
8
5
30
6
14
15
17
14
16
14
15
14
23
24
27
25
29
26
28

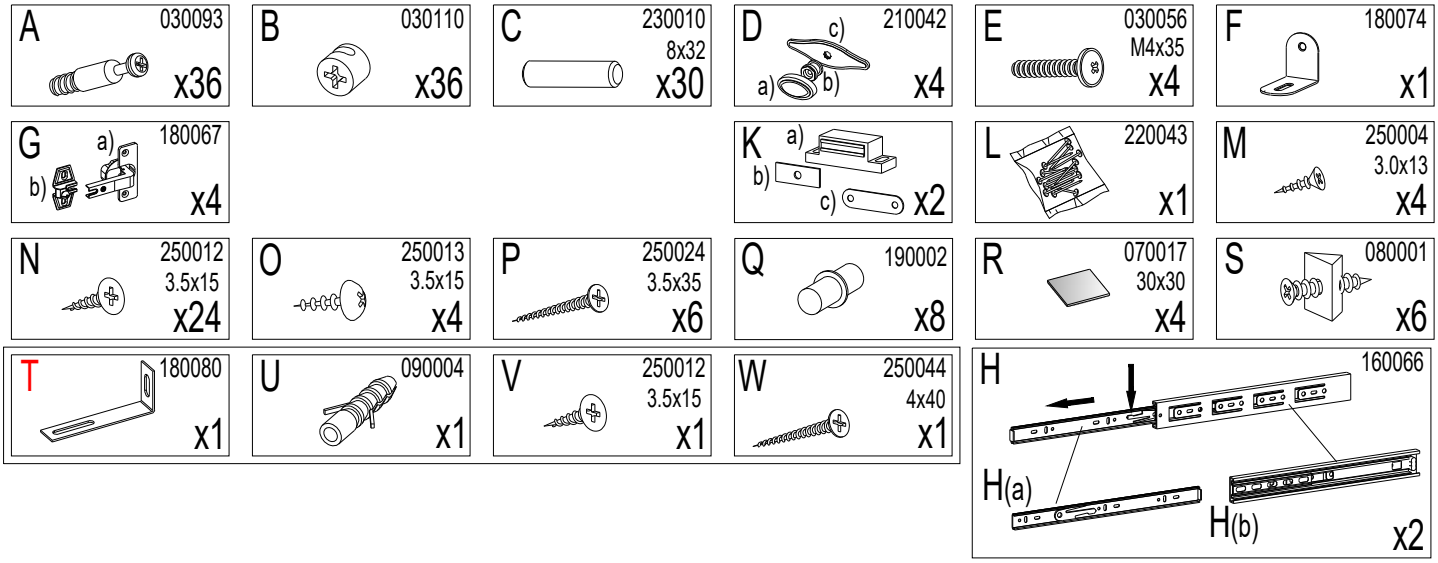

№	Size/MaB (mm)	Qty	✓	№	Size/MaB (mm)	Qty	✓
1	968x420x24	1		13	1150x17x7	1	
2	1354x378x15	1		14	120x60x60	4	
3	1354x378x15	1		15	280x56x24	2	
4	879x367x15	1		16	807x56x24	1	
5	1354x56x18	1		17	807x56x15	1	
6	1354x56x18	1		26	803x182x18	1	
7	807x56x18	1		27	350x150x14	1	
8	879x74x15	1		25	753x150x14	1	
30	340x36x24	2		28	350x150x14	1	
10	878x366x15	2		29	782x342x3	1	
11	888x185x3	1		23	1107x400x18	1	
12	1163x443x3	2		24	1107x400x18	1	

1

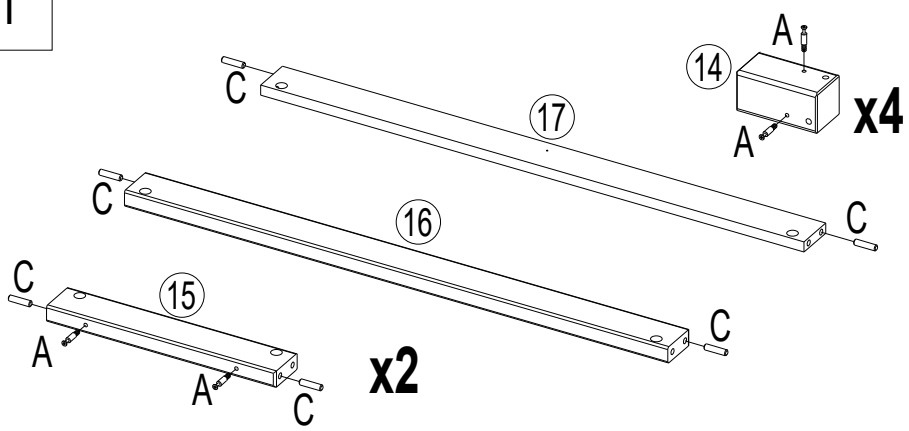

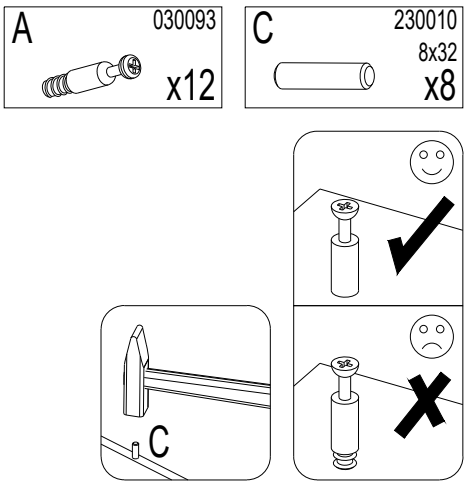

2

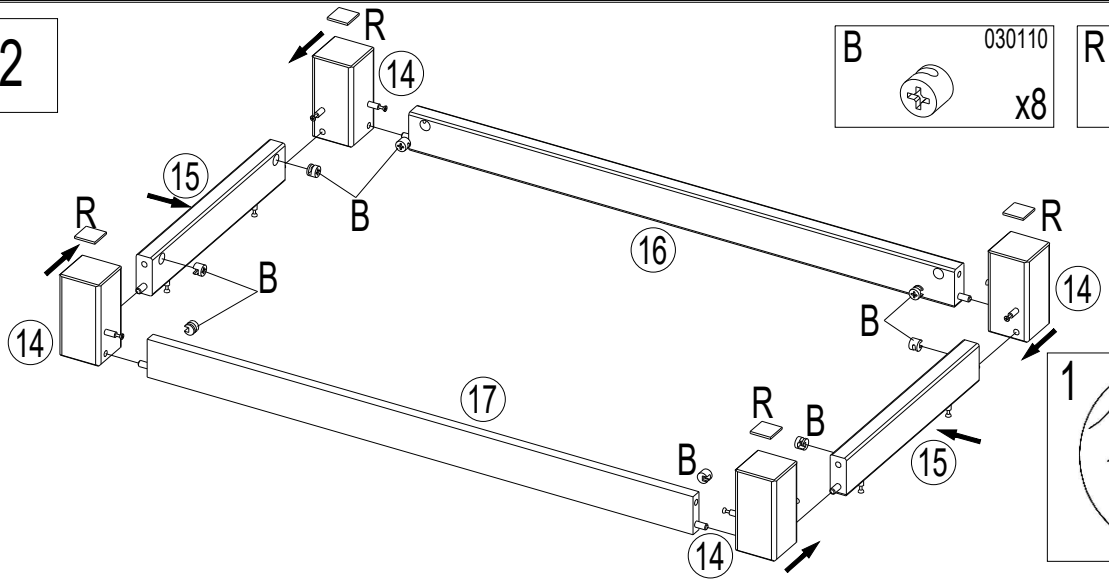

B 030110 x8

R 070017 30x30 x4

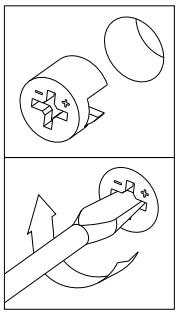

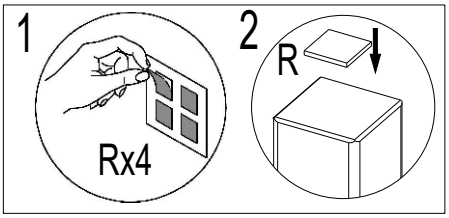

3

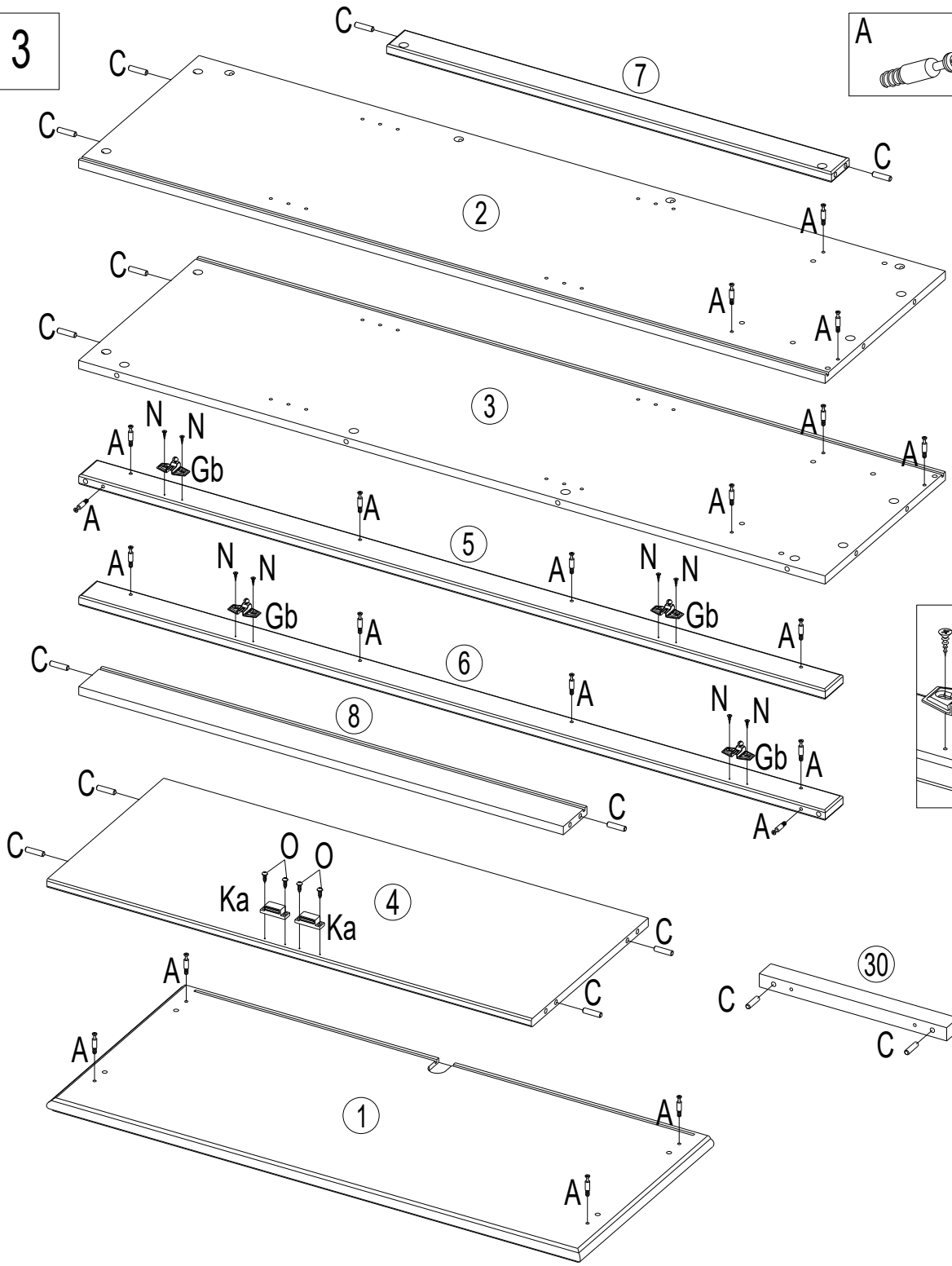

A 030093 x20

C 230010 8x32 x16

G 180067 b) x4

K a) x2

N 250012 3.5x15 x8

O 250013 3.5x15 x4

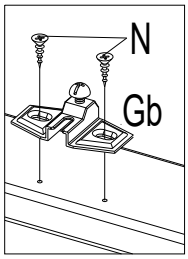

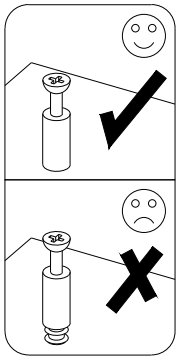

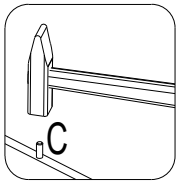

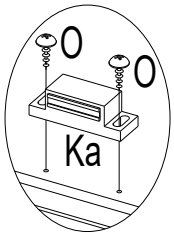

4

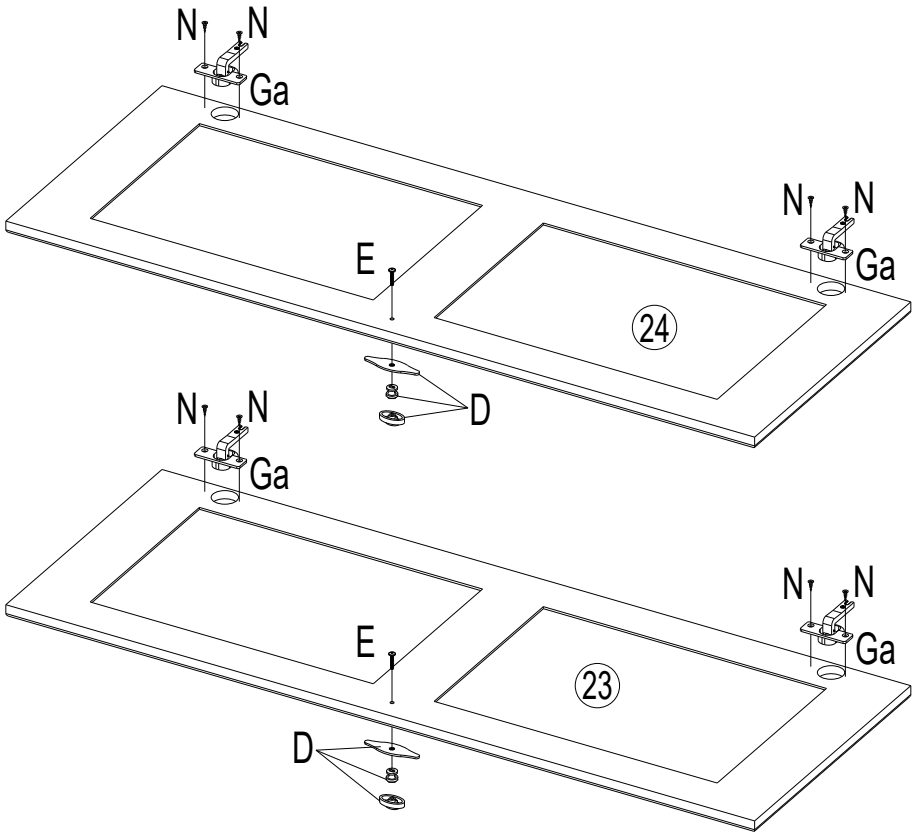

D	210042	x2
E	030056 M4x35	x2
G	180067	x4
N	250012 3.5x15	x8

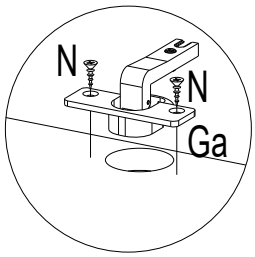

5

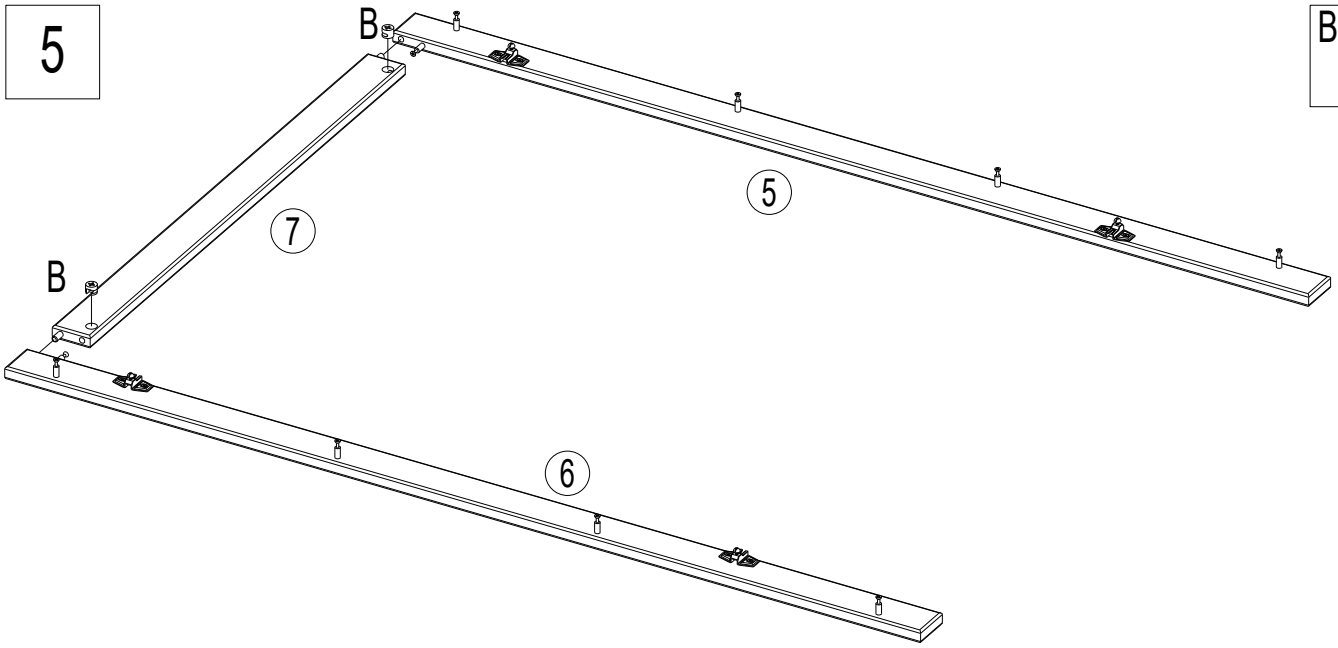

B	030110	x2

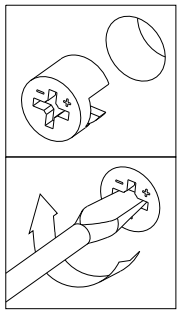

6

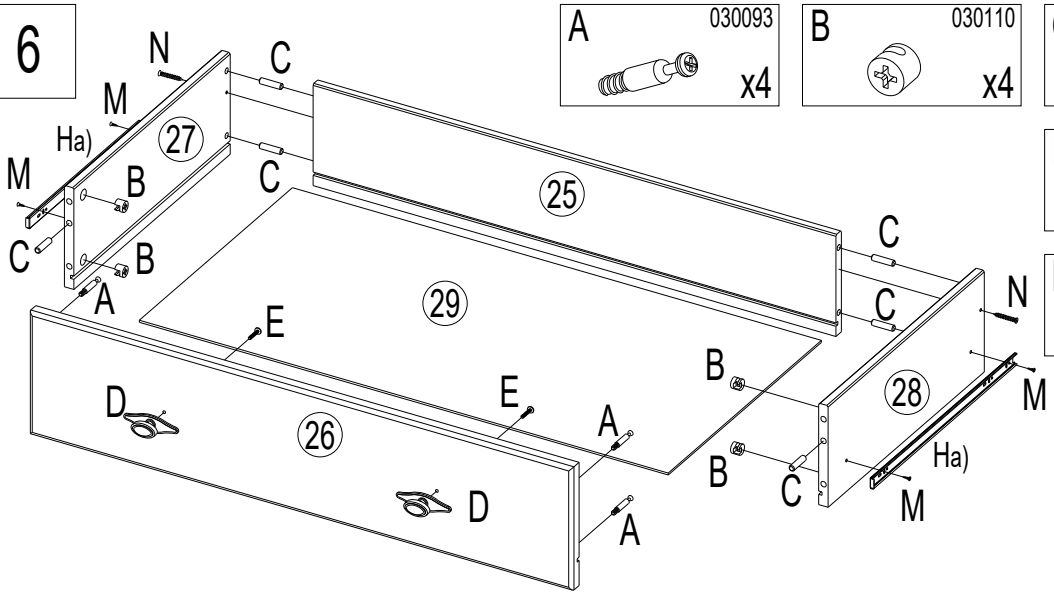

A	030093	x4
B	030110	x4
C	230010 8x32	x6
D	210042	x2
E	030056 M4x35	x2
P	250024 3.5x35	x2
H	160066	x2
N	250012 3.5x15	x4

7

H Hb) 160060 x2

N 250012 3.5x15 x4

P 250024 3.5x35 x4

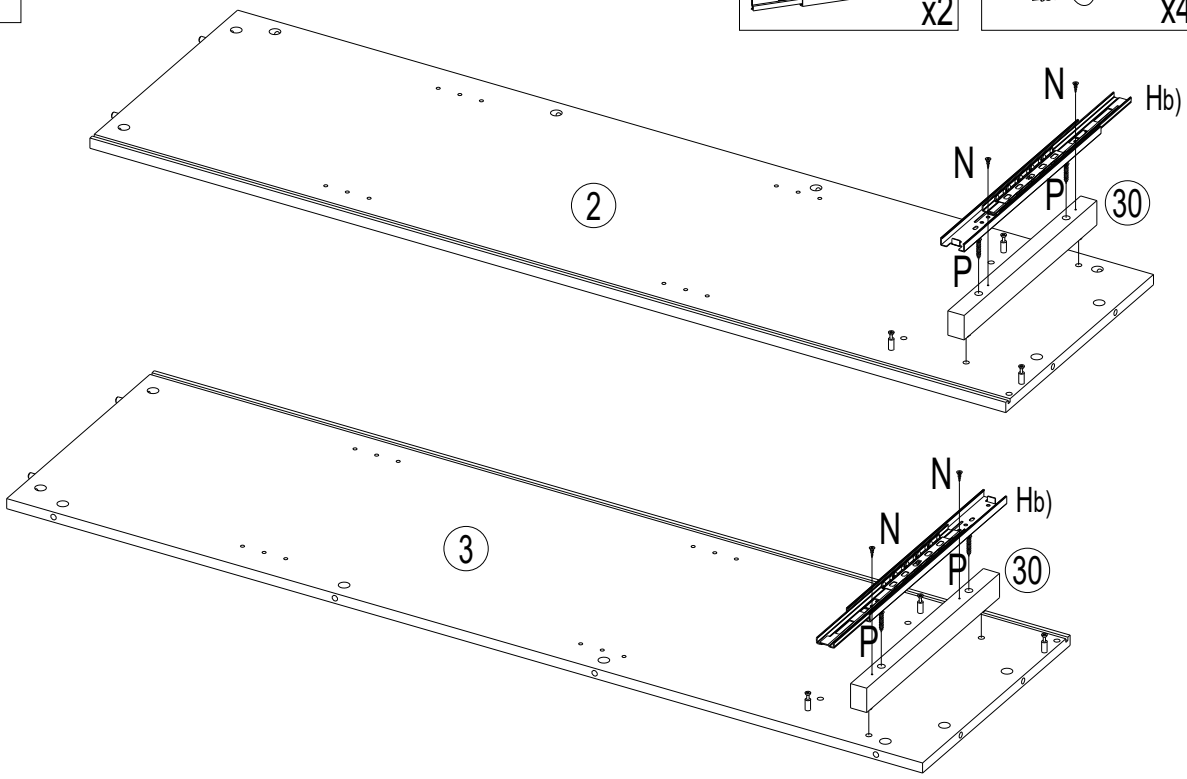

8

B 030110 x6

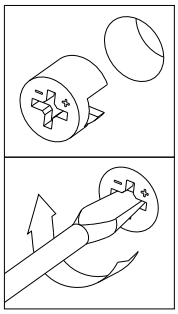

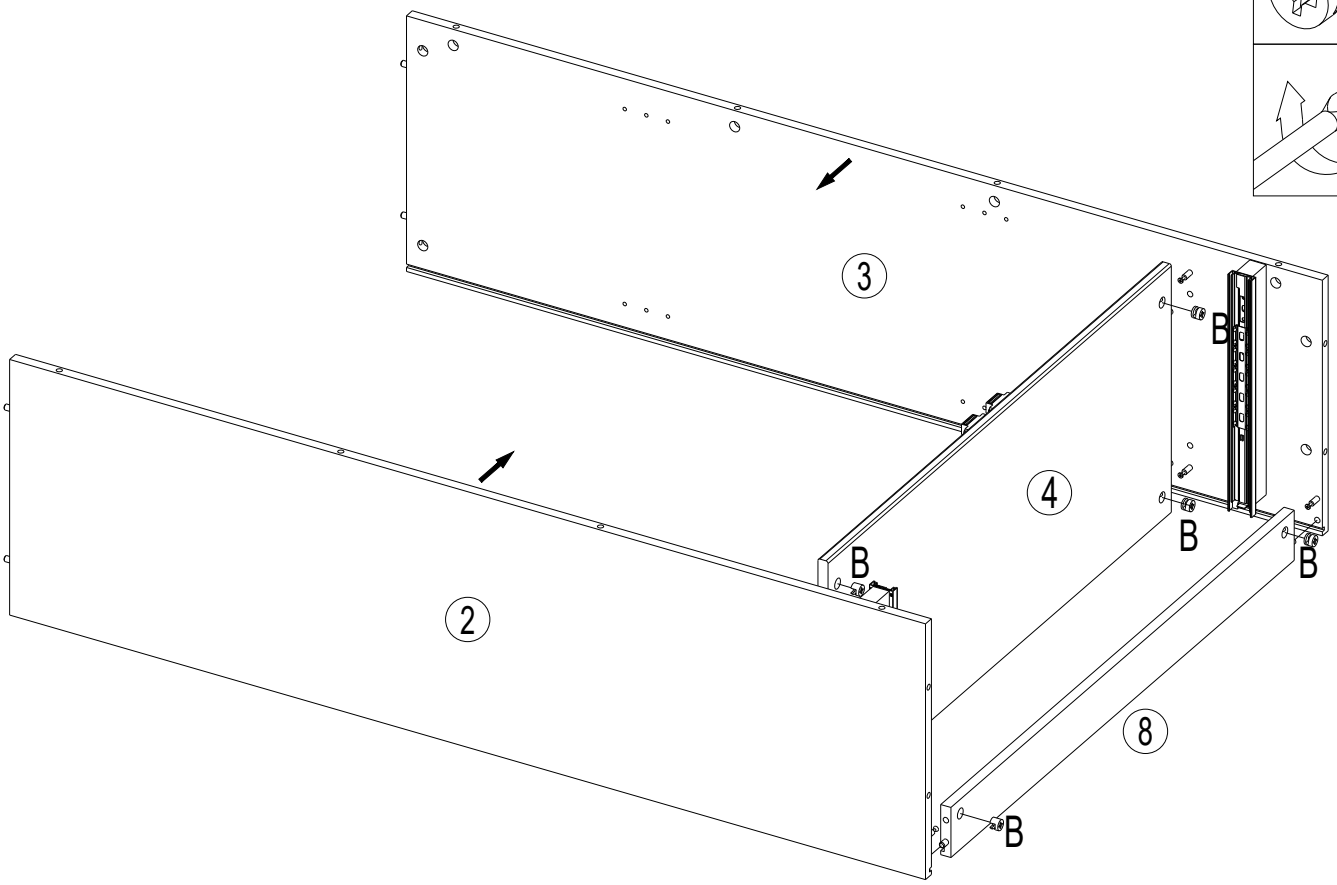

9

B 030110 x12

F 180074 x1

N 250012 3.5x15 x2

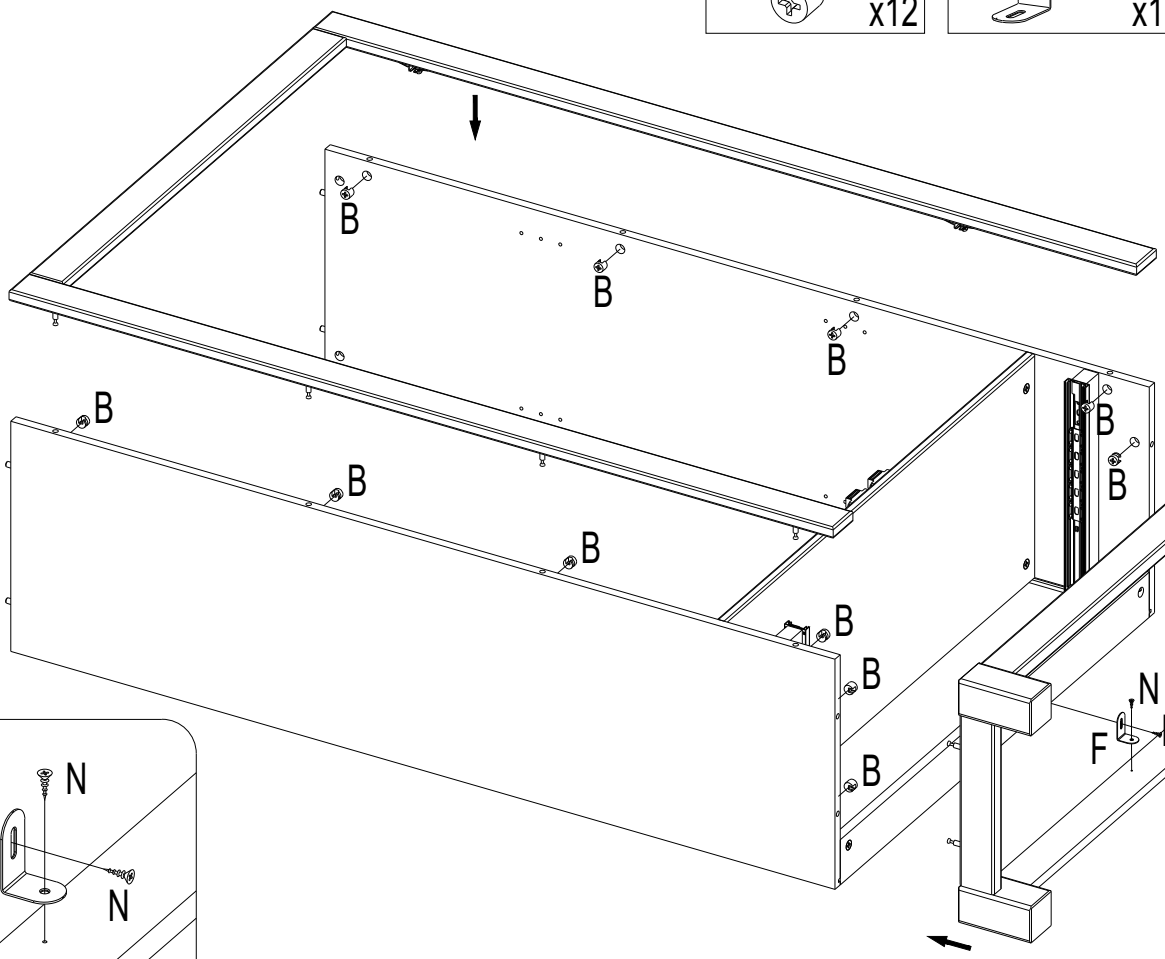

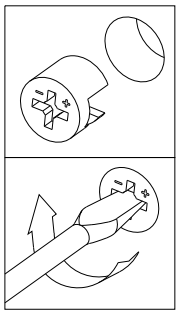

10

B 030110 x4

L 220043 x1

S 080001 x6

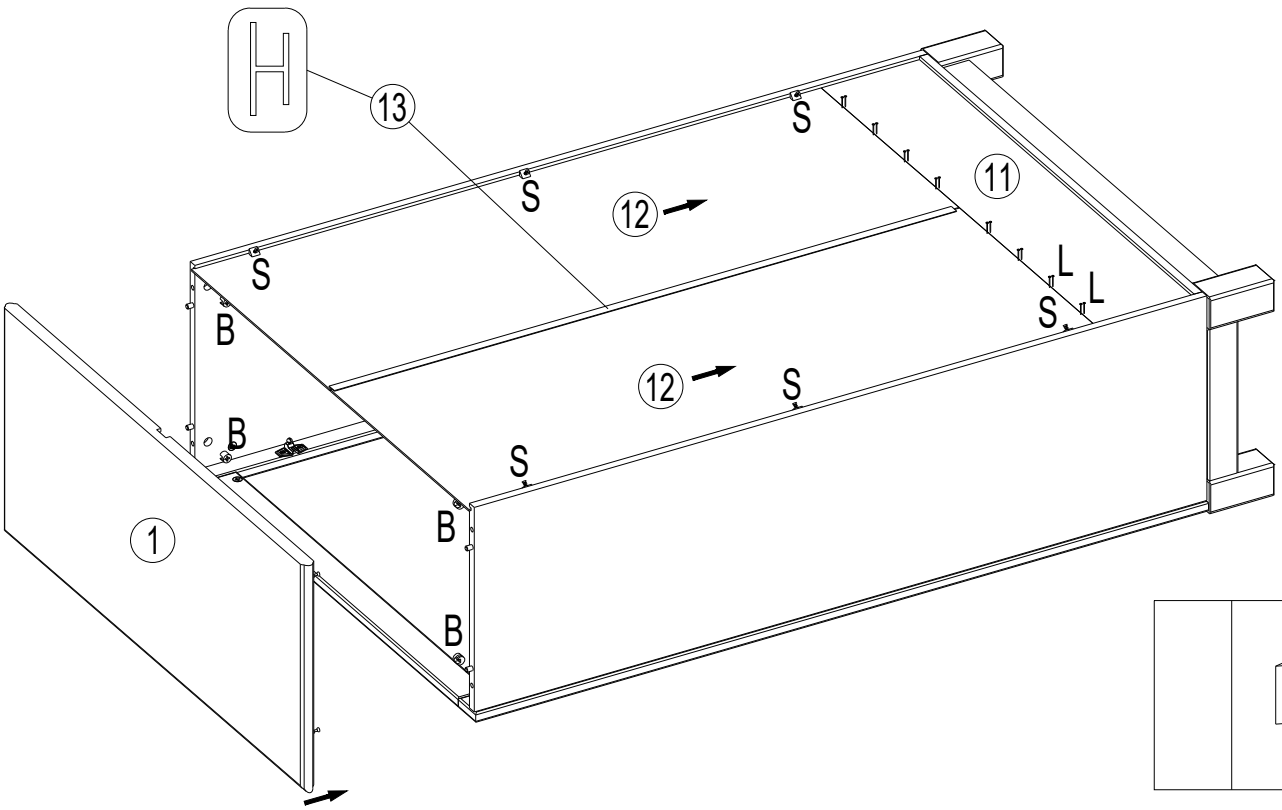

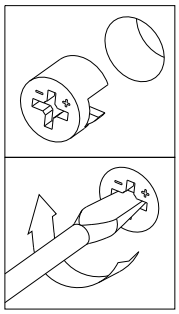

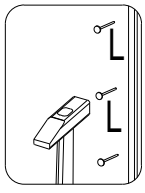

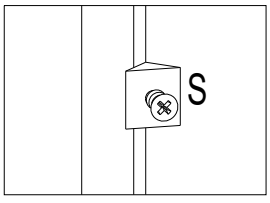

11

N	250012 3.5x15	x2
K	b) c)	x2
Q	190002	x8
M	250004 3.0x13	x4
T	180080	x1
U	090004	x1
V	250012 3.5x15	x1
W	250044 4x40	x1

